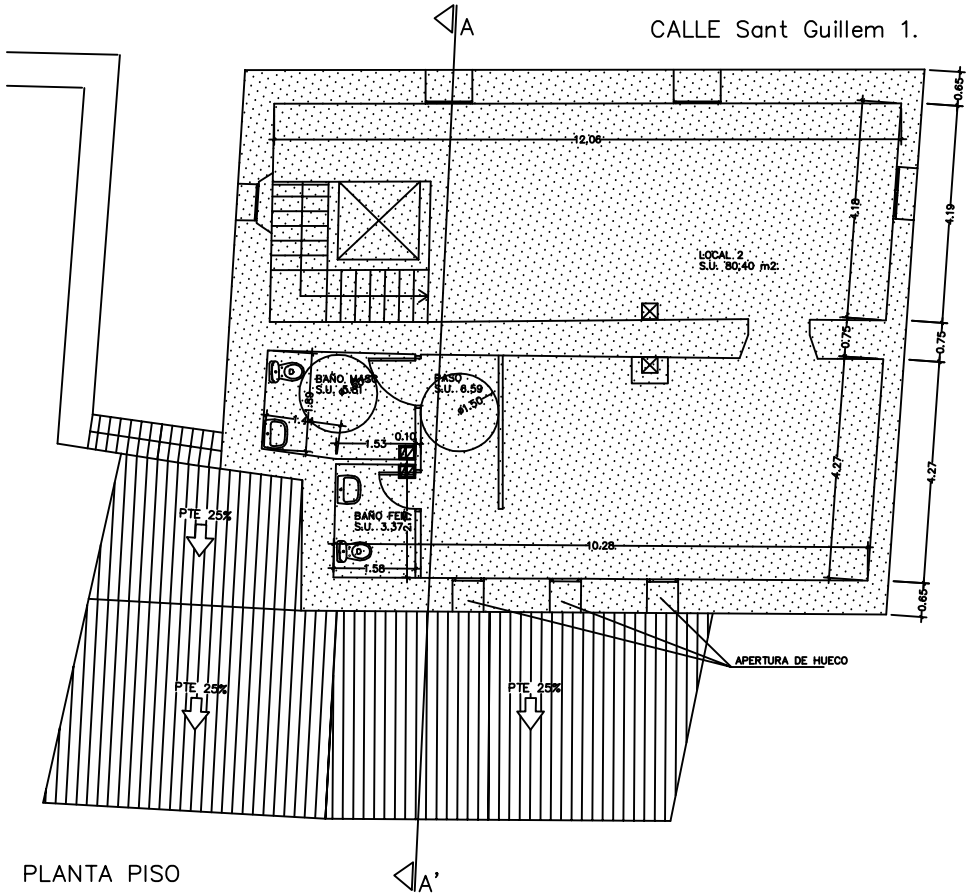

PLANTA PISO

SUP. CONST. REFORMA 131.60M2

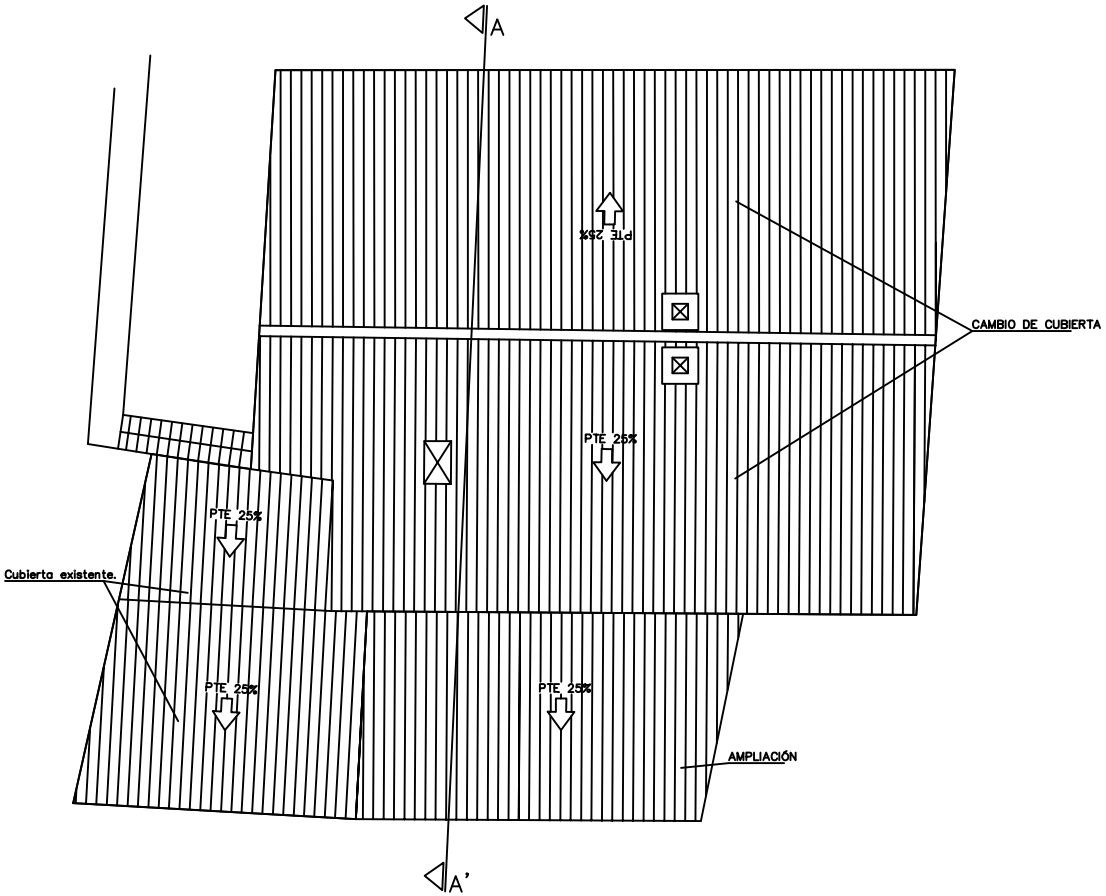

PLANTA CUBIERTA

SUP. CAMBIO CUBIERTA 162.04M2

PROYECTO BÁSICO DE REFORMA Y AMPLIACION
de la ANTIGA ESCOLA MUNICIPAL DE BINIARAIX. SOLLER.

SITUACION: Carrer San Guillem 1. Biniaraix. Soller.
PROMOTOR: Ajuntament de Soller.

PLANO:
Propuesta:
Planta piso, planta cubiertas.
Distribucion, Cotas y superficies.

ESCALA: 1:50
Nº PLANO: 03

Serveis Tecnics Municipals.
Gabriel Buades Crespi.
Arquitecte Municipal.

Fecha: Febrero 2.012.